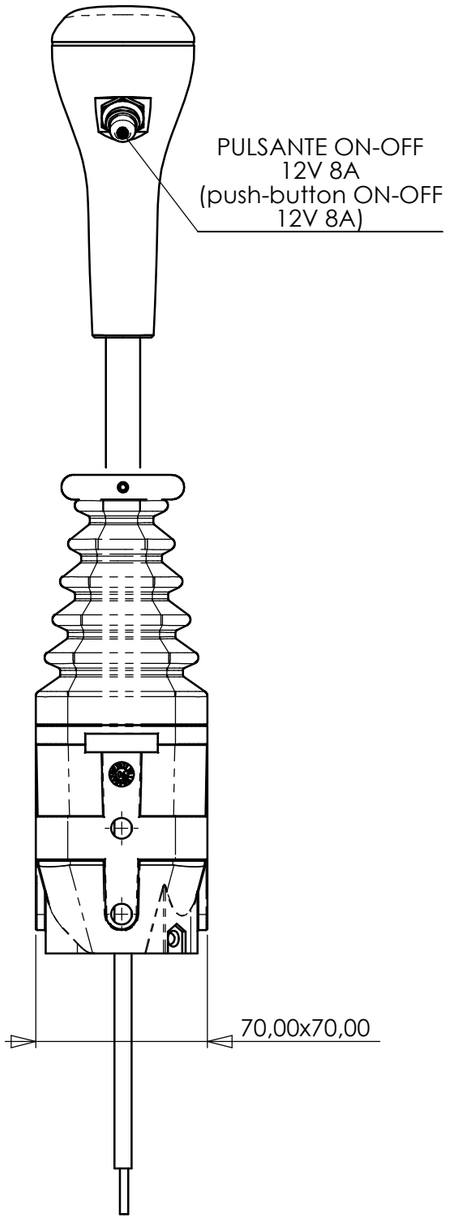

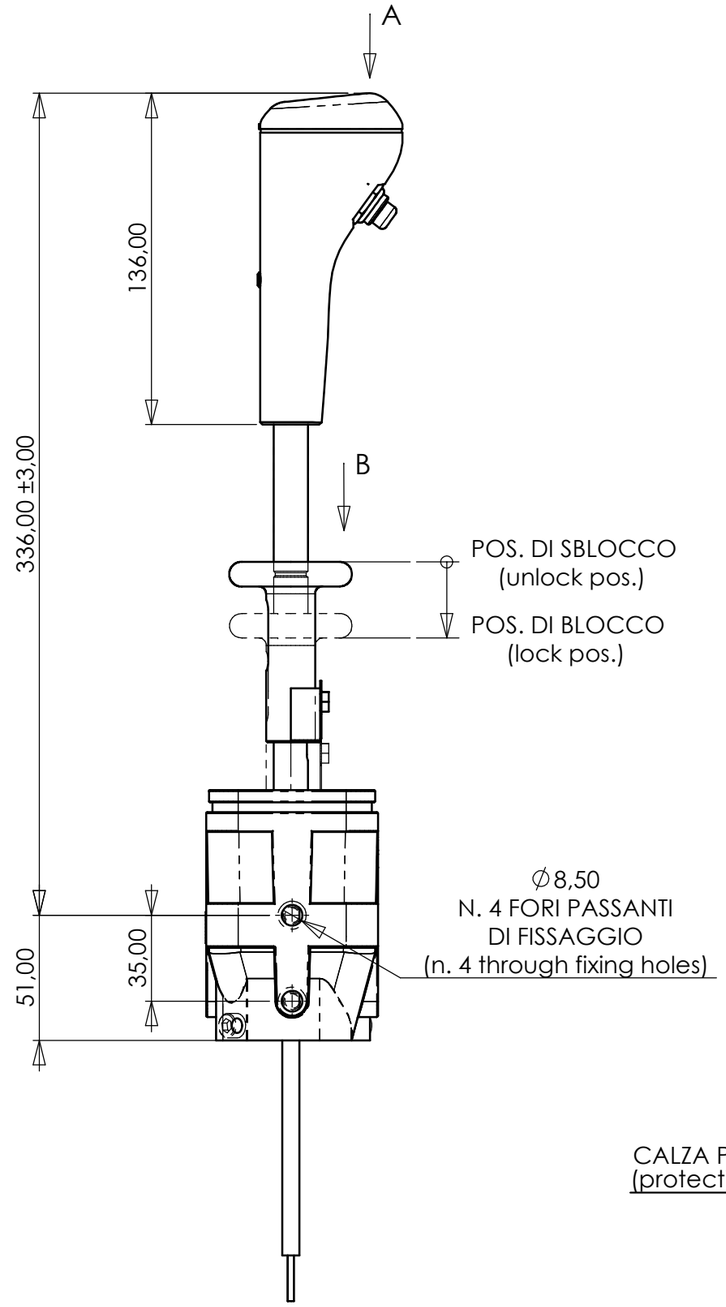

VISTA PARZIALE
(partial view)

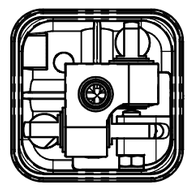

VISTA PARZIALE A
(partial view A)

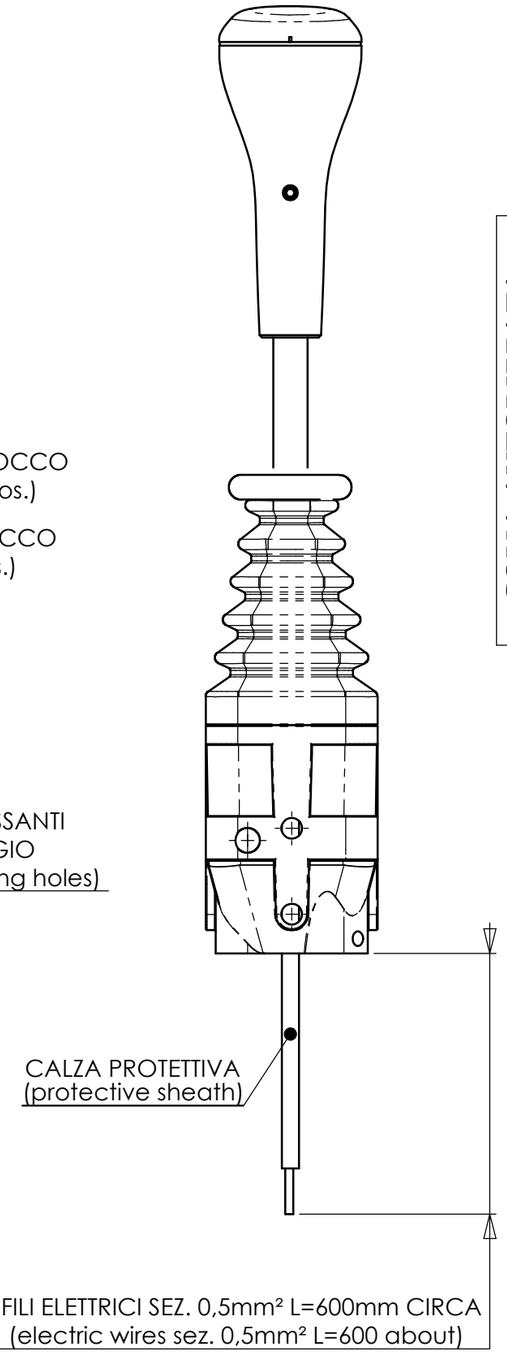

COPIA AUTORIZZATA
(AUTHORIZED COPY)

Proprietà Indemar Industriale S.p.A. Divieto di riprodurlo anche in parte o di renderlo noto a terzi, senza autorizzazione scritta.

Property Indemar Industriale S.p.A. Prohibition of even partial reproduction and to make it know to third persons, without our written authorization.

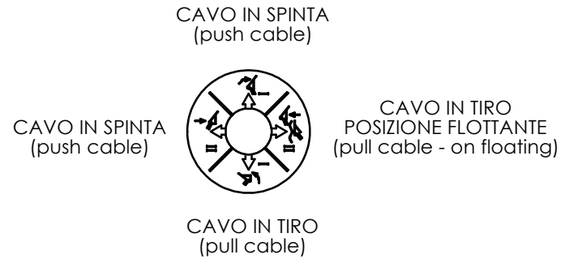

VISTA PARZIALE B
SCALA 1 : 2
(partial view B scale 1 : 2)

SCHEMA ELETTRICO
(electric scheme)

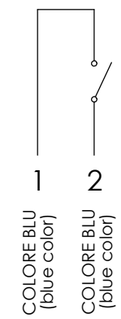

KIT FISSAGGIO CAVI (631128)
(cable fixing kit 631128)

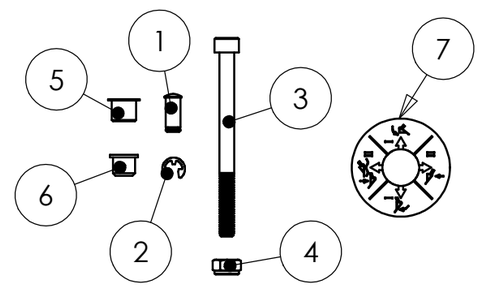

Art. n	Q.tà/Q.ty	Descrizione / Description	Materiale / Material
1	2	PERNO / PIVOT	ACCIAIO / STEEL
2	2	ANELLI RADIALI / RADIAL RING	ACCIAIO / STEEL
3	1	VITE M 6x75 / SCREW M 6x75	ACCIAIO / STEEL
4	1	DADO AUTOBL. 6MA / SELF-LOCKING NUT 6MA	FERRO / IRON
5	1	TAPPO Ø 10 / CAP Ø 10	NYLON
6	5	TAPPO Ø 9 / CAP Ø 9	NYLON
7	1	SERIGRAFIA	

Caratteristiche Generali (general specifications)	Valori (data)
CORSA TOT. MAX. (max stroke)	14+14 mm
CARICO DI LAVORO MAX. SU CAVO (working max load on cable)	35 Kgf
RAPPORTO DI LEVA (lever ratio)	7,5 : 1
SCHEMA DI COMANDO (sistem scheme)	MOVIMENTO A CROCE (cross movement)
BLOCCO IN POSIZIONE NEUTRA (neutral lock)	BLOCCO A SIRINGA (vertical lock)
TIPOLOGIA CAVI DI COMANDO (kind of control cable)	HEAVY DUTY
TEMPERATURA OPERATIVA (working temperature area)	-30° - +80° C
LUBRIFICAZIONE (lubrification)	GRASSO HHS 2000 (grease HHS 2000)
TOLLERANZE GENERALI LINEARI (Dove non indicate) : FINO A 100 ± 0,15 OLTRE ± 0,15 % [general linear tolerances (where don't indicate)]: until 100 ± 0,15 over ± 0,15 %	
TOLLERANZE GENERALI ANGOLARI (Dove non indicate): ± 0,5° [general angular tolerances (where don't indicate)]: ± 0,5°	
NOTA (note): IL KIT FISSAGGIO 631023 E' FORNITO A CORREDO (the joystick is supplied together with the relevant kit part number 631023)	

MODIFICA (mod)	DATA (date)	FIRMA UFF. TECN. (technical sign)	DESCRIZIONE DELLA MODIFICA (mod description)
A	20/10/08		modif.: corretto orientamento serigrafia; R.d.M. n° 652/08.

	FIRMA (sign)
DISEGNATO DA (drawed by)	MANDOLETTI
CONTROLLATO DA (checked by)	REBOTTARO
FORMATO FOGLIO (sheet size)	A3

CATEGORIA MERCEOLOGICA (commodity sector): **ID**

CODICE CLIENTE (customer code)

RIPRODUZIONE VIETATA
(all rights reserved)

DESCRIZIONE (description): JOYSTICK CON BLOCCO A SIRINGA E PULS. ON-OFF DA 12V 8A

SCALA: 1:2.5 (scale)

PROIEZIONE EUROPEA (european projection)

NUMERO DI DISEGNO (drawing number): **3390**

FOGLIO 1 DI 1 (sheet)

FILE: 3390.drwsld

FILE

EDIZIONE (issue): 20.08.2008